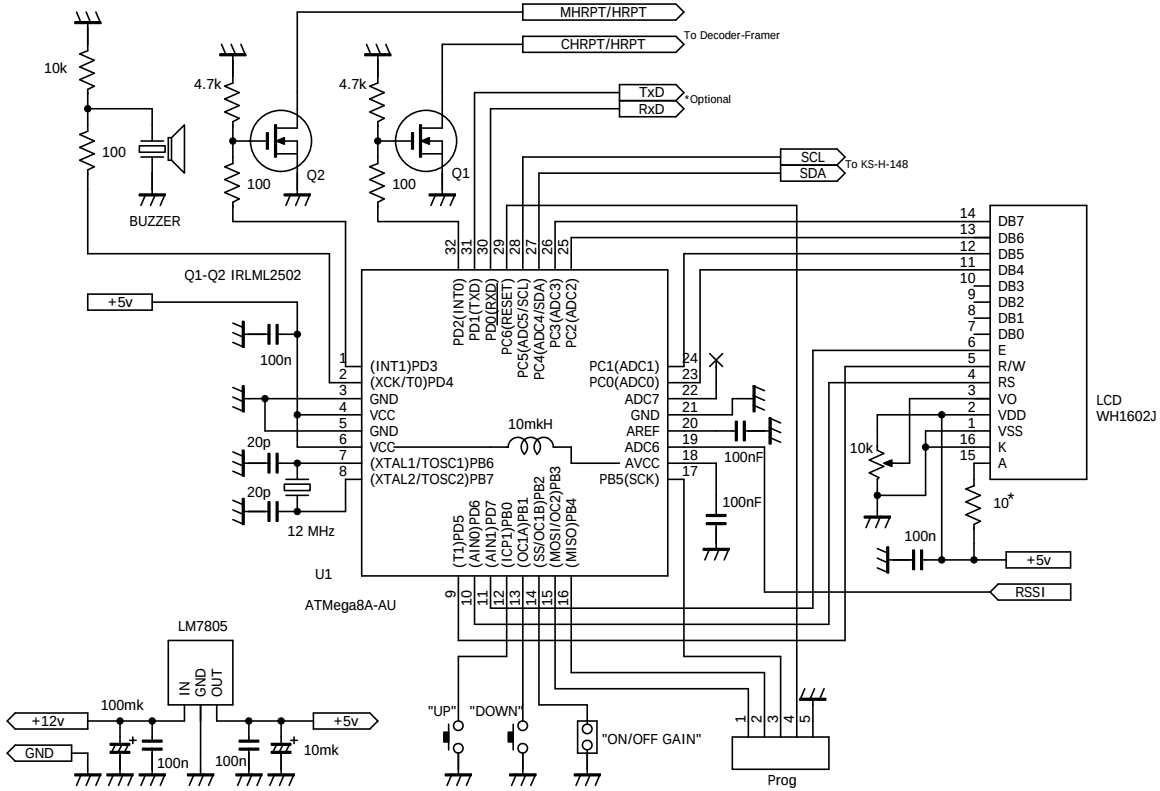

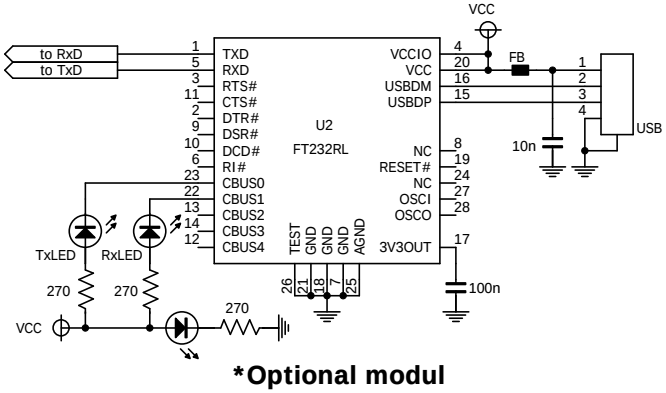

HPR-137 (CPU)

2010-12-20